A-A (0,08 : 1)

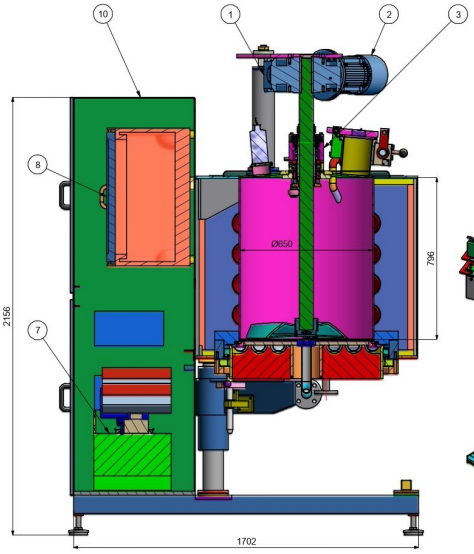

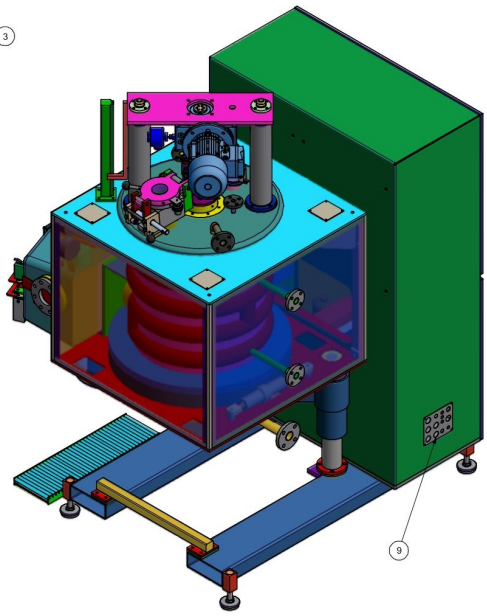

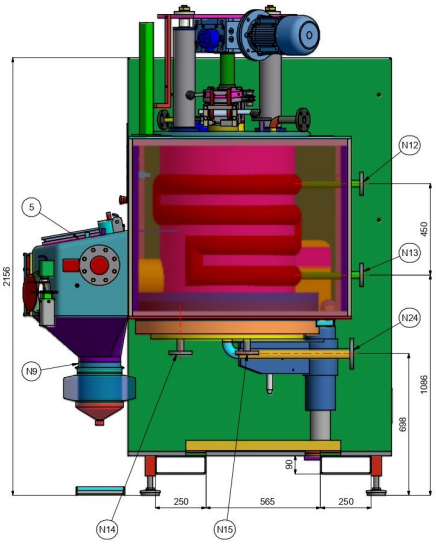

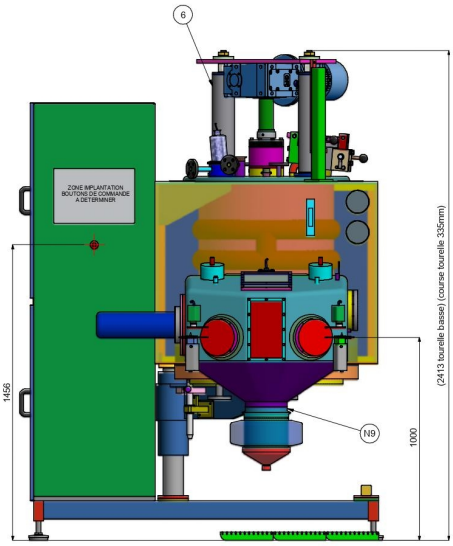

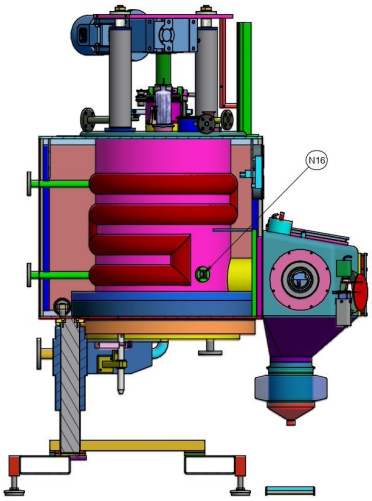

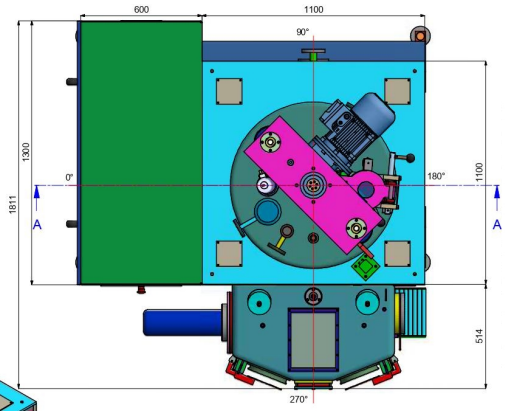

NOTA: L'appreil est calorifugé avec du FOAMGLASS ép. 50mm.
Toutes les tubulures sont equipées de pattes équipotentielle.

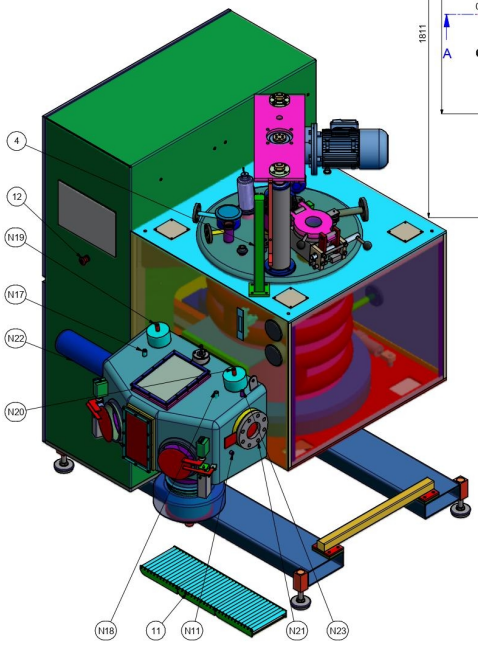

POSITION TUBULURES SUR DOME

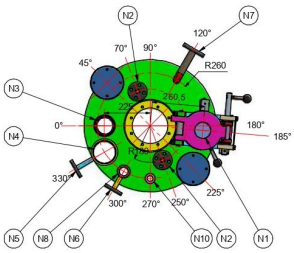

PLAN A UTILISER AVEC PRECAUTIONS, CAR IL NE S'AGIT PEUT-ETRE PAS DE LA DERNIERE VERSION

FINITION EXTERIEURE POLI Ra<2 SOUDURES EFFACEES	FINITION INTERIEURE POLI Ra<0.6 SOUDURES EFFACEES	CONTROLE
E.f.CI 31430 LE FOUSSERET Tél : 33 (0)5 61 98 51 88 Fax : 33 (0)5 61 98 58 81 E-mail : contact@efci-france.com	FILTRE MONOPLAQUE SECHEUR SURFACE FILTRANTE : 0.33M²	DATE ECHELLE
Plan propriété de E.f.CI, usage et copie strictement interdits sans autorisations E.f.CI property drawing can not copy strictly indebtion without agreement.	ENCOMBREMENT APPAREIL	TOUJOURS DESSINER A1 DESSIN
CLIENT (CUSTOMER) N° DE COMMANDE (ORDER N°)		N° DE PLAN 5675-001 INDICE A

Tolérance générale ISO 2768mK sauf spécifications