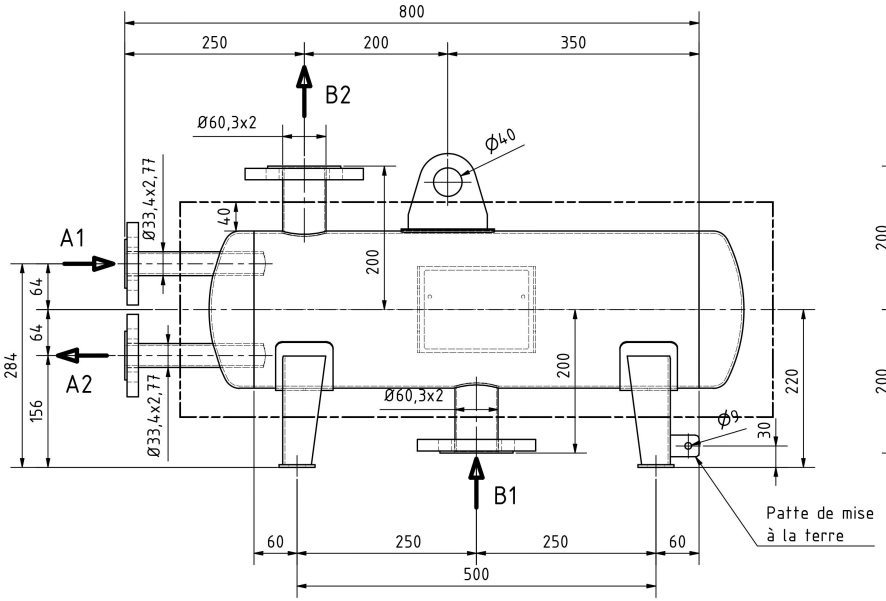

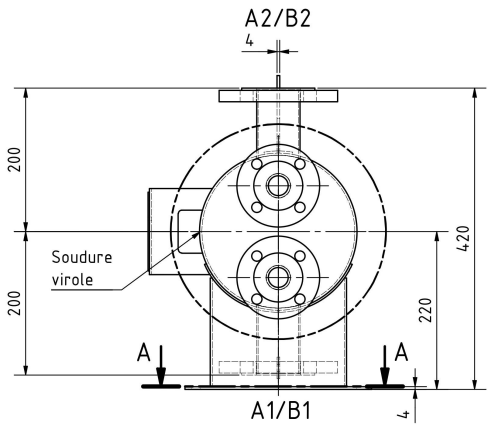

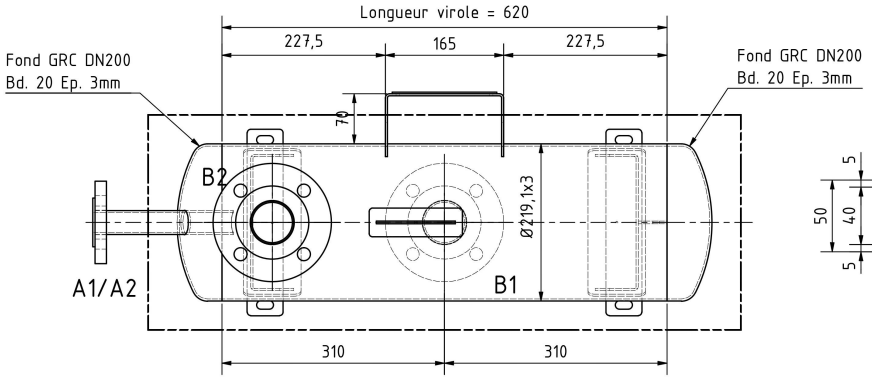

A-A (1 : 2.5)

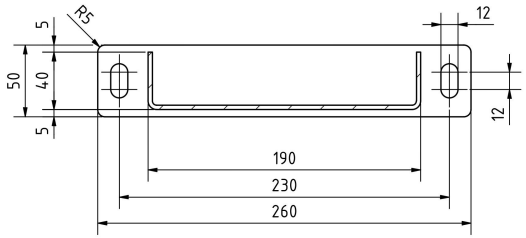

Toutes les brides seront munies de patte
de liaison équipotentielle
Isolation épaisseur 40mm (hors fourniture)

Toutes les pièces en contact avec le process
sont Hastelloy C22

Finition :
Soudures internes et externes : décapées passivées
Pas de meulage prévu

Quantité : 3 échangeurs

Equivalence matières	
C22	2.4602
316L	1.4404

ITEM :		CIRCUIT A GAZ GR1	CIRCUIT B GAZ GR2	CIRCUIT
PUISSANCE :	FLUIDE	PROCESS	MEG 50%	
25781 kcal/h	DEBIT (kg/h)	1500	6558	
TEMPERATURE ENTREE-SORTIE (°C)		60 25	-5 0	
TEMPERATURE MAXI DE SERVICE (°C)				
PRESSION DE SERVICE (bar abs.)		1	4	
PRESSION MAXI DE SERVICE (bar abs.)				
PERTE DE CHARGE (bar eff.)		0,03	0,072	
TEMPERATURE DE CALCUL (°C)		25 / 175	-10 / 175	
PRESSION DE CALCUL (bar eff.)		-1 / 6	-1 / 6	
PRESSION D'EPREUVE (var eff.)		9,3	10,7	
CATEGORIE DESP		Art. 4.3	I	
CODE DE CALCUL		CODAP 2020 div. 2 cat. B2		
COEFFICIENT DE SOUDURE		0.85		
SUREPAISSEUR DE CORROSION (mm)		0		
CHAMBRES (nbrs. ch. / dim. / Ép.)			6 / 160x590 / 1,5	
LARGEUR CIRCUIT (mm)		4	2	
MATIERE CIRCUIT		2.4602	1.4404/2.4602	
VOLUME (dm3)		1	22	
POIDS A VIDE (daN)		50		

REP.	DN	PN	Désignation	FONCTION
B2	50	16	Bride 1.4404 ISO Type 01B EN 1092-1	SORTIE MEG
B1	50	16	Bride 1.4404 ISO Type 01B EN 1092-1	ENTREE MEG
A2	25	40	Bride 1.4404 + 2.4602 ISO Type 01A EN 1092-1	SORTIE PROCESS
A1	25	40	Bride 1.4404 + 2.4602 ISO Type 01A EN 1092-1	ENTREE PROCESS

Ind.	Modification	Dessiné		Vérifié	
0	Edition originale / Original issue / Originalausgabe	04/04/22	AJ	04/04/22	JT

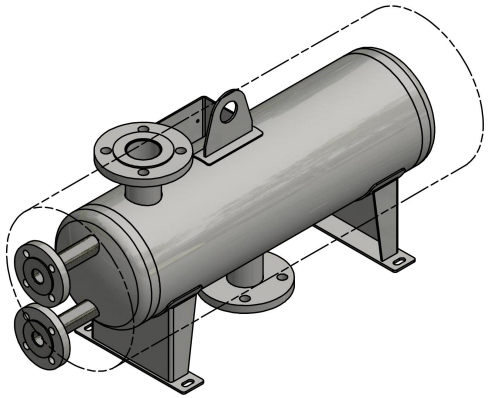

ziemex PROCESSING EQUIPMENT
67260 SARRE-UNION FRANCE
+33 (0)3.88.00.39.40

FABRICATION N° / MANUFACTURE N°	1339163-1..3	N° DE COMMANDE / ORDER N°	20305083
APPAREIL N° / ITEM N°		ANNEE DE FABRICATION / YEAR OF CONSTRUCTION	2022

	CIRCUIT A	CIRCUIT B				
PRESSION ADMISSIBLE (PS) / ALLOWABLE PRESSURE (PS)	-1 / +6	-1 / +6	MIN/MAX [BARG]			
TEMPERATURE ADMISSIBLE (TS) / ALLOWABLE TEMPERATURE (TS)	25 / 175	-10 / 175	MIN/MAX (°C)	CODE	CODAP	
PRESSION D'EPREUVE / TEST PRESSURE	9,3	10,7	[BARG]	EDITION	2020	
DATE D'EPREUVE / TEST DATE				CAT.	Div. 2 Cat. B2	
FLUIDE / FLUID	PROCESS	MEG 50%		Z=	0.85	
ETAT/GROUPE DU FLUIDE / FLUID STATE/GROUP	GAZ GR1	GAZ GR2		POIDS A VIDE / EMPTY WEIGHT	50	(kg)
VOLUME	1	22	(l)	SURFACE / AREA	1,13	(m^2)
MATIERE / MATERIAL	2.4602	1.4404/2.4602				
CATEGORIE DESP / PED CATEGORY	Art. 4.3	I		MODULE	A	
APPAREIL SOUMIS A / EQUIPMENT SUBJECT TO	PED 2014-68-EU					

CE

ziemex PROCESSING EQUIPMENT
Route de Sarrebourg - F 67269 SARRE-UNION Cedex - +33 3 88 00 39 40
design@ziemex.com - www.ziemex.com

Client

Description
3 échangeurs Z-Compact S = 1,13m²

	Date	Nom	N° de Client:
Créé :	04/04/22	AJ	Offre: 20107588
Vérifié :	04/04/22	JT	N° Com. : Projet: 20305083-010

Echelle	Plan N°	Indice	Page
	1339163	0	2 / 2

A2

Ce plan est la propriété exclusive de ziemex et ne peut être, ni reproduit, ni transmis à des tiers sans notre autorisation. Tout contrevenant s'expose à des poursuites judiciaires.

D:\ZIEMEX\AFFAIRES\20305Oxx\20305083